Cascada

Przełącznik funkcji natrysku kwadratowy
Rysunek techniczny:

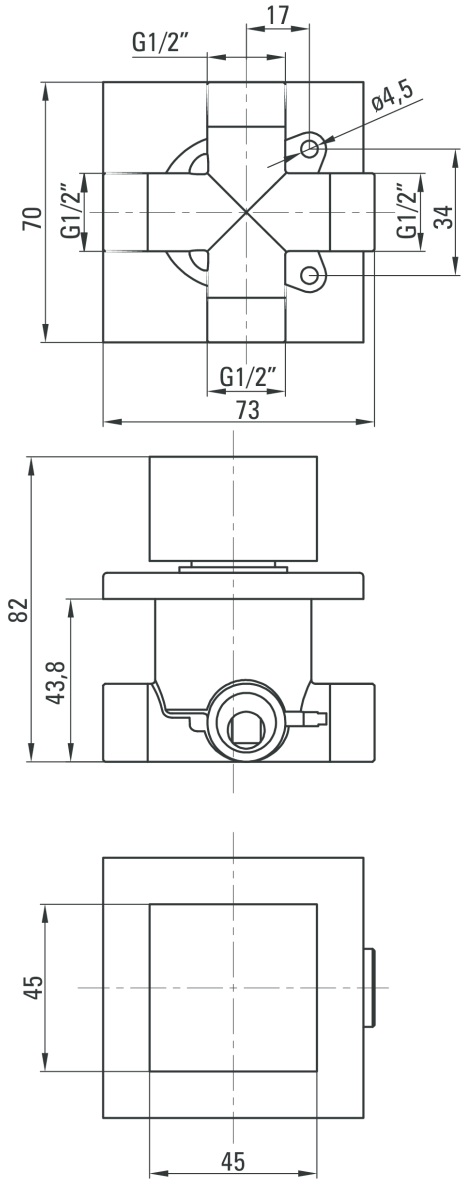

Dokument wygenerowany automatycznie 29-06-2015 9:10:18

Szkic techniczny pobrano z serwisu www.deante.pl